ООО «МАШСТРОЙХОЛДИНГ»

ПОГРУЗЧИК-ЗЕРНОМЕТАТЕЛЬ САМОПЕРЕДВИЖНОЙ А-100Р

КАТАЛОГ ДЕТАЛЕЙ И СБОРОЧНЫХ ЕДИНИЦ

ООО «МАШСТРОЙХОЛДИНГ»
Тел. 8-952-956-58-47, 8-915-546-01-85
E-mail: mashstroy23@mail.ru
http: машстрой-холдинг.рф

Created by free version of DocuFreezer

Настоящий каталог содержит иллюстрации сборочных единиц и деталей зернометателя передвижного А-100Р и спецификации к этим сборочным единицам.

Каталог предназначен для составления заявок на запасные части и материалы, качественного проведения технического обслуживания и ремонта, а также для обучения технических специалистов правильной эксплуатации зернометателя А-100Р.

В каталоге не показаны некоторые, как правило, стандартные узлы и детали, установка которых с очевидностью вытекает из сборки

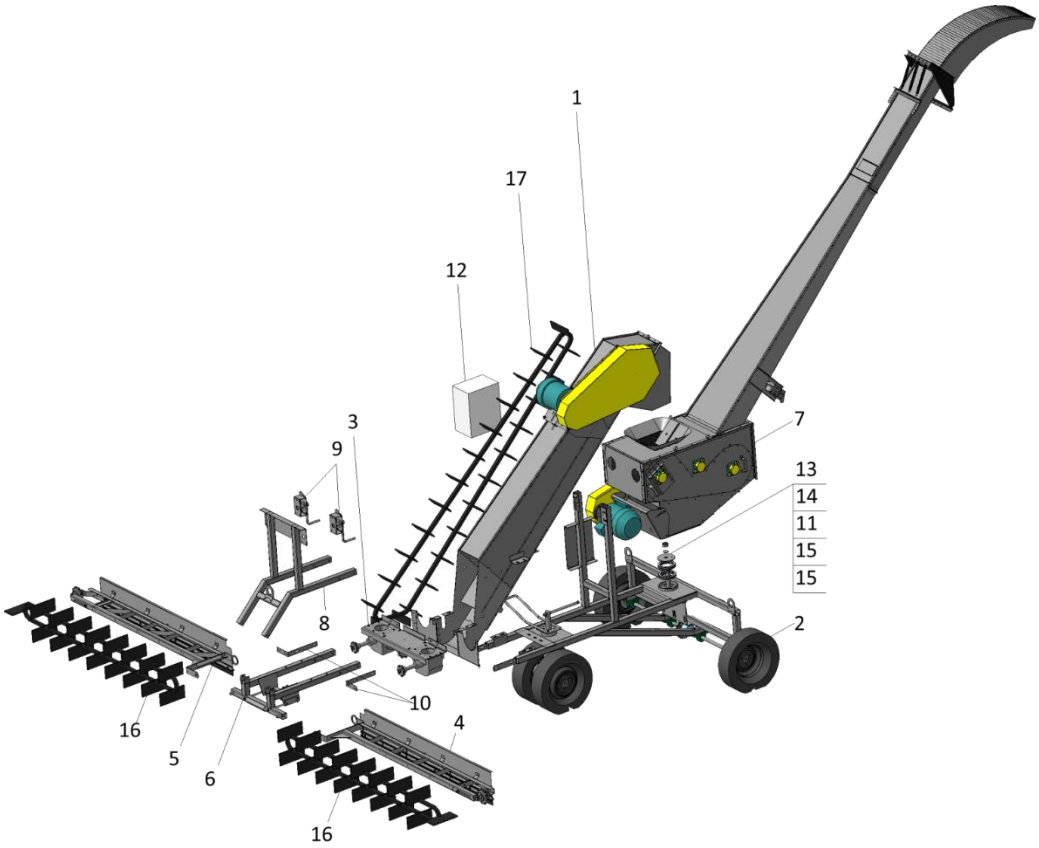

Рис. 1 - Общий вид 100-00.00

Таблица 1

Номер позиции	Обозначение	Наименование	Количество на одну сборочную единицу	Примечание
ОБЩИЙ ВИД 100-00,00 (Рис. 1)				
1	100-01,00	Короб транспортера	1	
2	100-02,00	Рама опорная	1	
3	100-03,00	Блок редукторов	1	
4	100-04,00	Питатель прав	1	
5	100-05,00	Питатель лев	1	
6	100-06,00	Рама передняя	1	
7	100-07,00	Триммер поворотный	1	
8	100-08,00	Раскос	1	
9	100-09,00	Лебедка	2	
10	100-11	Накладка	2	
11	100-12	Шайба	1	
12		Пульт управления А-100Р	1	
13		Гайка М30-6Н ГОСТ 5915-70	1	
14		Шайба Н.30.37 ГОСТ 11872-89	1	
15		Подшипник 8122Н ГОСТ 7872-89	2	
16		Транспортер скребковый ПРД-38-4000	2	

17		Транспортер скребковый ПРД-38	1	

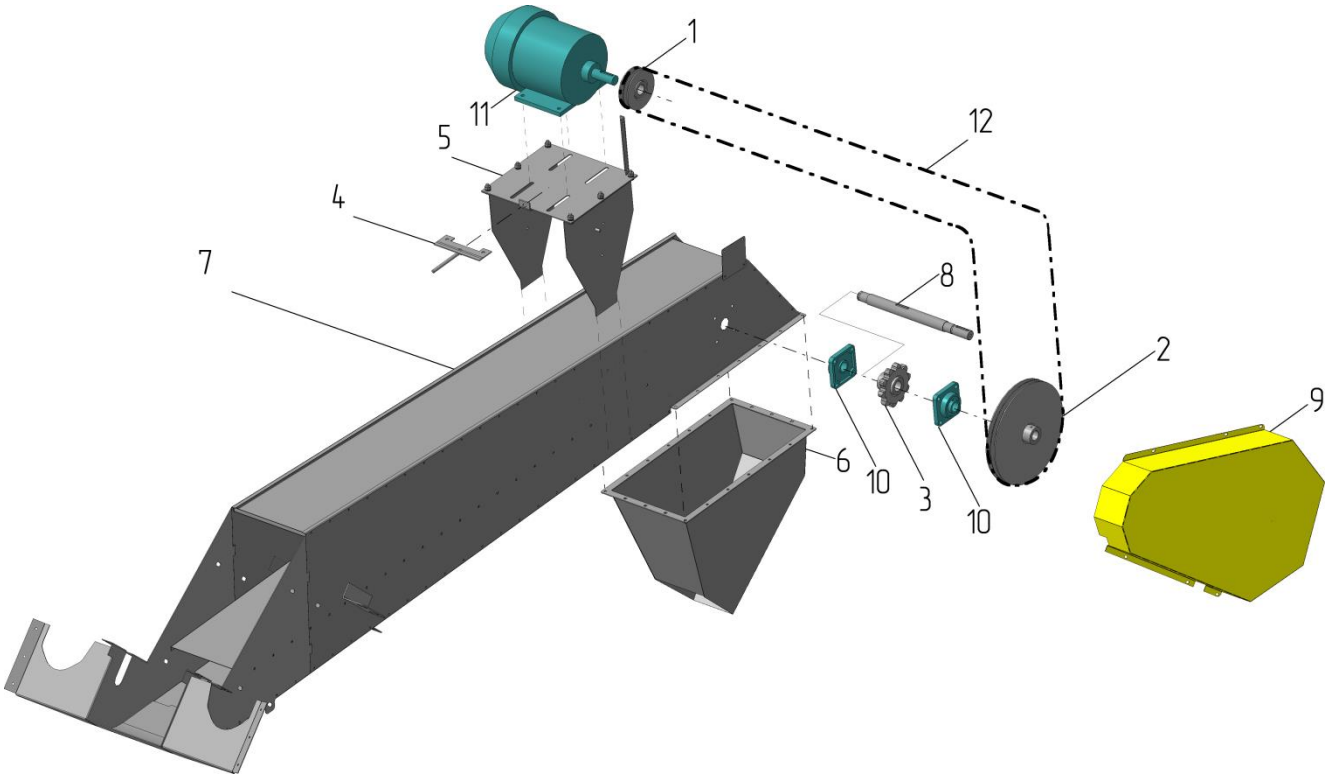

Рис.2 - Короб транспортера 100-01,00

Таблица 2

Номер позиции	Обозначение	Наименование	Количество на одну сборочную единицу	Примечание
КОРОБ ТРАНСПОРТЕРА 100-01,00 (Рис. 2)				
1	100-01,01,00	Шкив	1	
2	100-01,02,00	Шкив	1	
3	100-01,03,00	Звездочка	1	
4	100-01,04,00	Вилка	1	
5	100-01,05,00	Опора электродвигателя	1	
6	100-01,06,00	Лоток выгрузной	1	
7	100-01,07,00	Короб	1	
8	100-01,11	Вал	1	
9	100-01,12	Кожух	1	
10		Подшипник UCF206C	2	
11		Электродвигатель АИР112МВ6	1	
12		Ремень кордшнуровой	1	

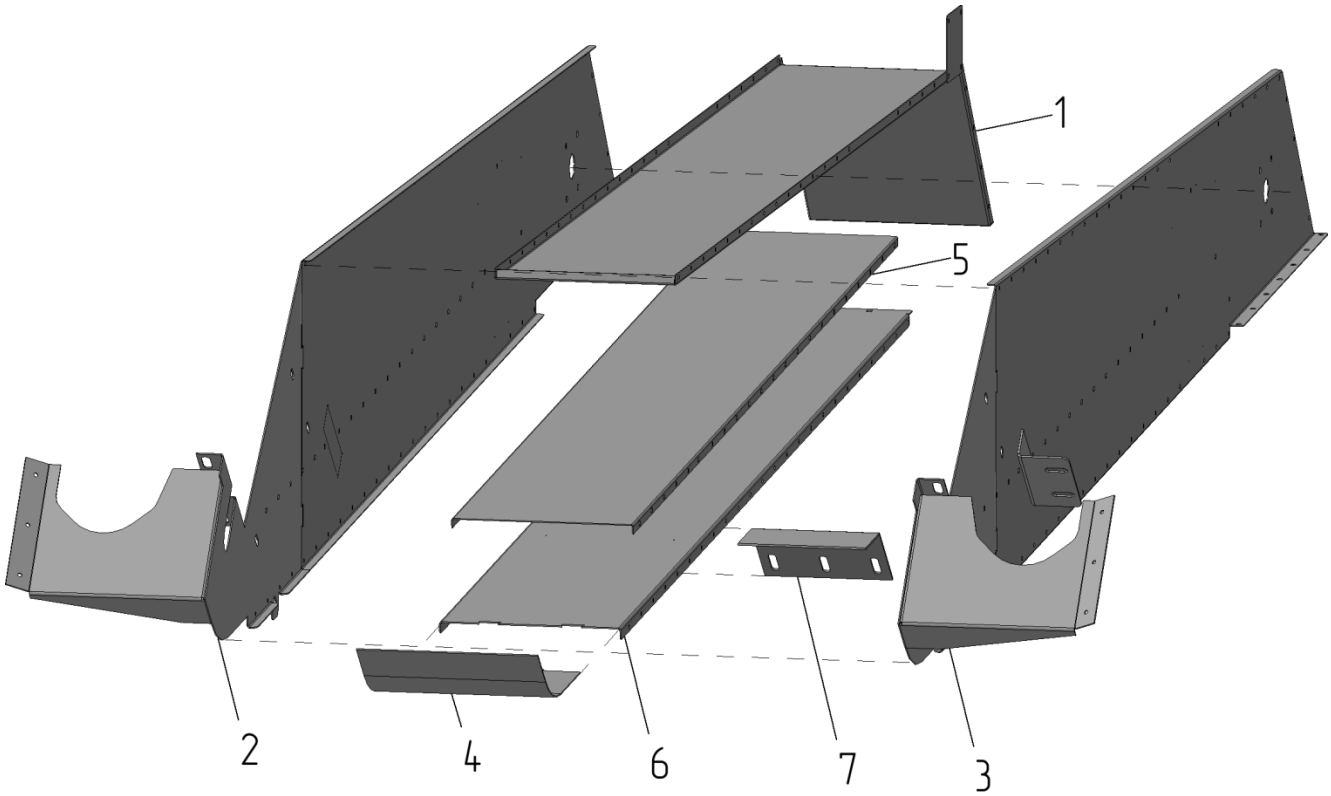

Рис. 3 – Короб 100-01,07,00

Таблица 3

Номер позиции	Обозначение	Наименование	Количество на одну сборочную единицу	Примечание
КОРОБ 100-01,07,00 (Рис. 3)				
1	100-01,07,16,00	Крышка	1	
2	100-01,07,20,00	Боковина-02	1	
3	100-01,07,21,00	Боковина-01	1	
4	100-01,07,12	Днище	1	
5	100-01,07,17	Полка	1	
6	100-01,07,18	Желоб	1	
7	100-01,07,23	Кронштейн	1	

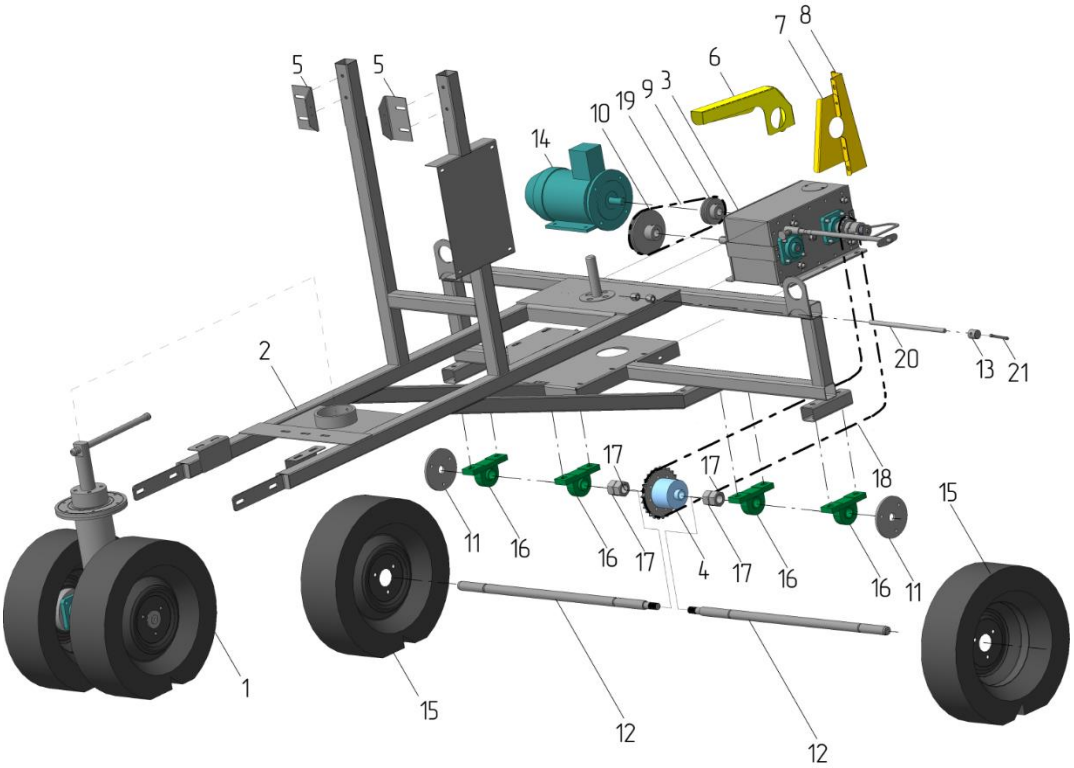

Рис. 4 - Рама опорная 100-02,00

Таблица 4

Номер позиции	Обозначение	Наименование	Количество на одну сборочную единицу	Примечание
РАМА ОПОРНАЯ 100-02,00 (Рис. 4)				
1	100-02,01,00	Колесо	1	
2	100-02,02,00	Рама сварная	1	
3	100-02,03,01,00	Редуктор	1	
4	100-02,03,02,00	Дифференциал	1	
5	100-02,11	Уголок	2	
6	100-02,12	Кожух	1	
7	100-02,13	Кожух	1	
8	100-02,14	Кожух	1	
9	100-02,03,12	Шкив ведущий	1	
10	100-02,03,13	Шкив ведомый	1	
11	100-02,03,03,11	Фланец	2	
12	100-02,03,03,12	Полуось	2	
13	100-07,03,20	Оголовок	1	
14		Электродвигатель АИС90L6	1	

15		Колесо R12 521x140x80x239	2	
16		Подшипник UCP206	4	
17		Гайка М30х2-6Н ГОСТ 5915-70	4	
18		Цепь ПР – 19,05	1	
19		Ремень клиновой А-950	1	
20		Шпилька М14-6gх300 ГОСТ 22042-76	1	
21		Рукоятка 7061-0321 ГОСТ 13447-68	1	

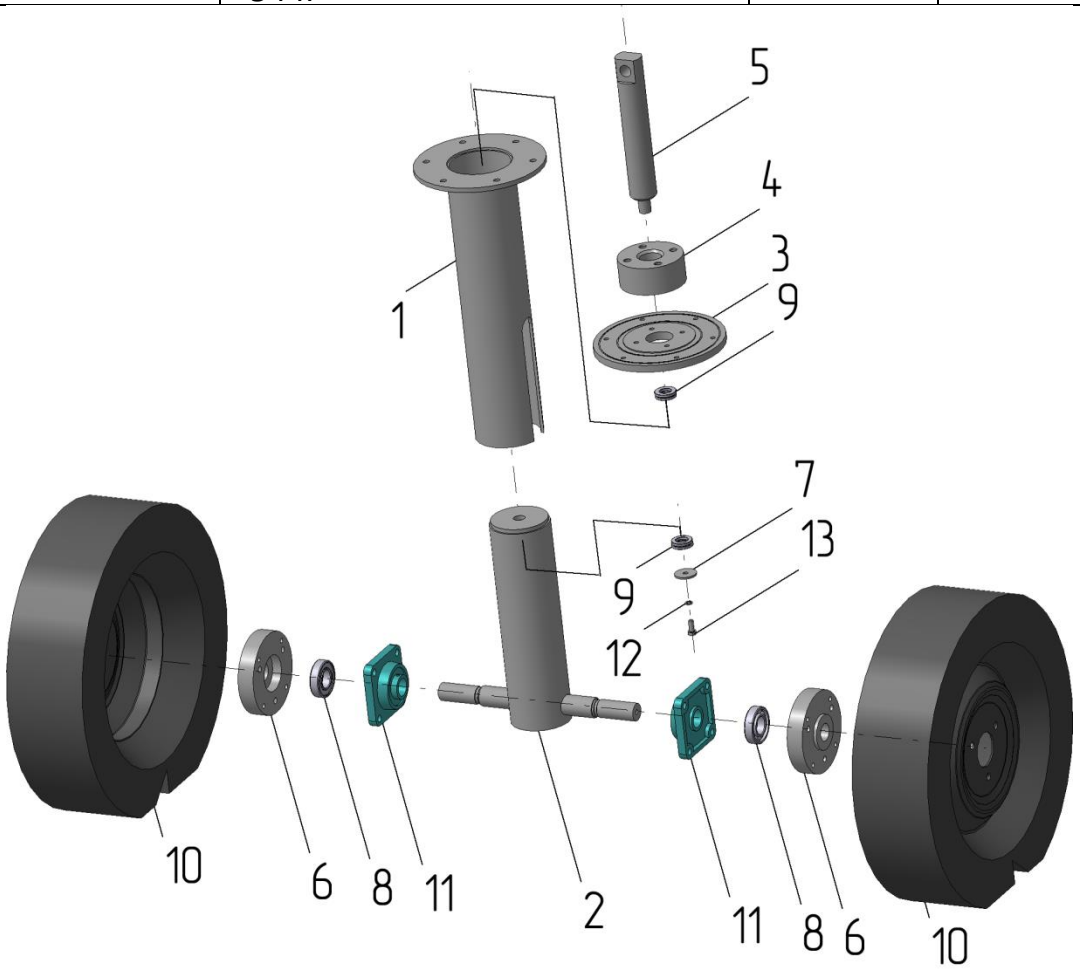

Рис. 5 - Колесо 100-02,01,00

Таблица 5

Номер позиции	Обозначение	Наименование	Количество на одну сборочную единицу	Примечание
КОЛЕСО 100-02,01,00 (Рис. 5)				
1	100-02,01,11,00	Труба	1	
2	100-02,01,13,00	Труба	1	
3	100-02,01,15	Фланец	1	

4	100-02,01,16	Втулка	1	
5	100-02,01,18	Винт	1	
6	100-02,01,19	Втулка	1	
7	100-02,01,20	Шайба	1	
8		Подшипник 60206 ГОСТ 7242-81	2	
9		Подшипник 8104Н ГОСТ 7872-89	2	
10		Колесо R12 521x140x80x239	2	
11		Подшипник UCF206C	2	
12		Шайба 8Л ГОСТ 6402-70	1	
13		Болт М8-6gx20 ГОСТ 7798-70	1	

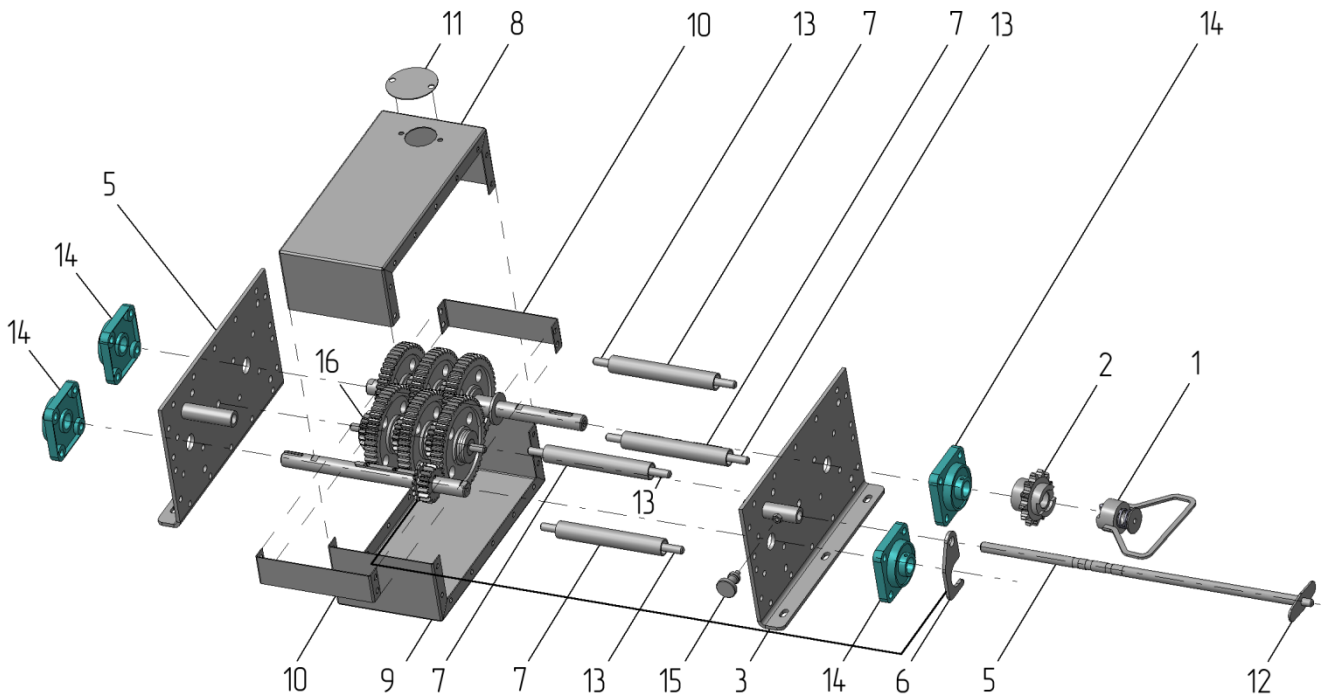

Рис. 6 - Редуктор 100,02,03,01,00

Таблица 6

Номер позиции	Обозначение	Наименование	Количество на одну сборочную единицу	Примечание
РЕДУКТОР 100-02,03,01,00 (Рис. 6)				
1	100-02,03,14,00	Ручка	1	
2	100-02,03,11	Звездочка	1	
3	100-02,03,01,02,00-01	Боковина	1	
4	100-02,03,01,02,00-02	Боковина	1	

5	100-02,03,01,03,01	Вал	1	
6	100-02,03,01,03,02	Вилка	1	
7	18	Труба	4	
8	19	Кожух	1	
9	19-1	Кожух	1	
10	22	Распорка	2	
11	27	Крышка	1	
12	28	Ручка	1	
13		Шпилька М12-6gх240 ГОСТ 22042-76	4	
14		Подшипник UCF205C	1	
15		Винт 7002-2285 ГОСТ 12458-67	1	
16		Трансмиссия	1	

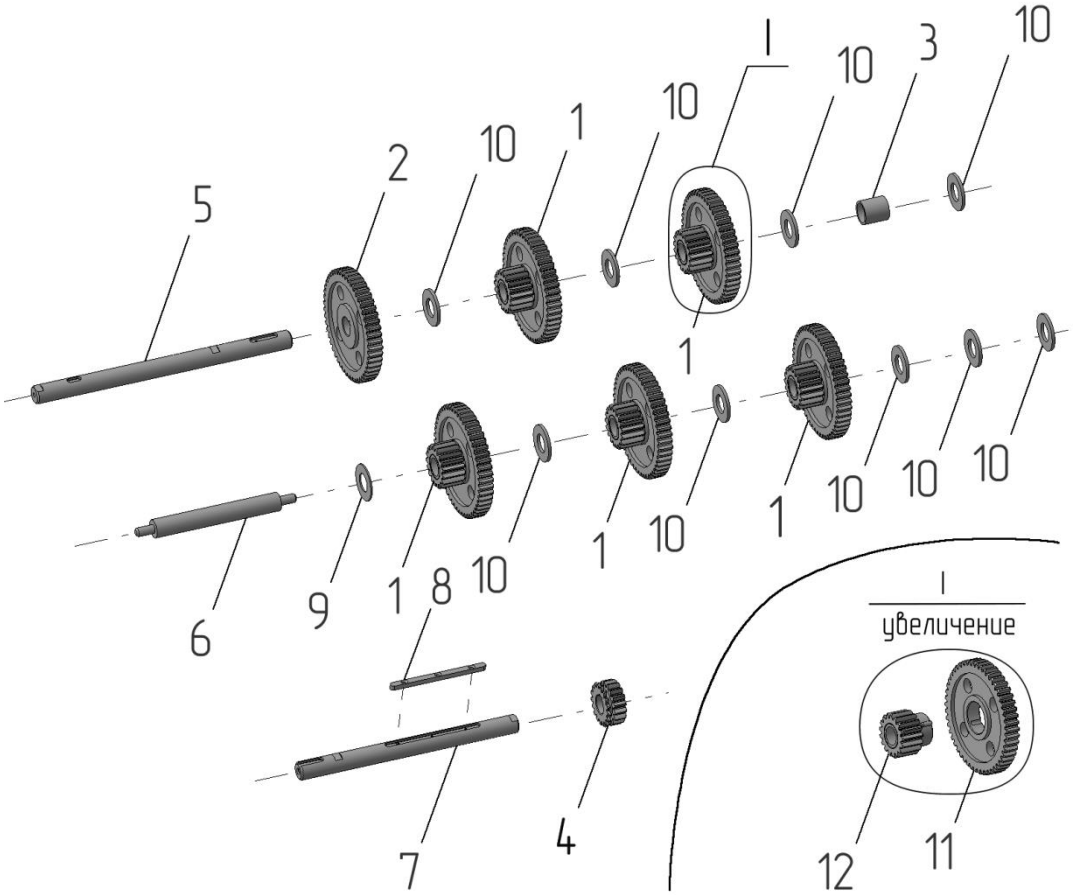

Рис. 7 - Редуктор 100-02,03,01,00 (Трансмиссия)

Таблица 7

Номер позиции	Обозначение	Наименование	Количество на одну сборочную единицу	Примечание
РЕДУКТОР 100-02,03,01,00 (ТРАНСМИССИЯ) (Рис. 7)				
1	100-01,00	Пара зубчатая	5	
2	100-01,01	Колесо	1	

3	100-01,03	Втулка	1	
4	12	Шестерня	1	
5	14	Вал выходной	1	
6	15	Ось средняя	1	
7	16	Вал входной	1	
8	21	Шпонка	1	
9	26	Шайба	1	
10	26-01	Шайба	10	
11	100-01,01,01	Колесо	1	
12	100-01,01,02	Шестерня	1	

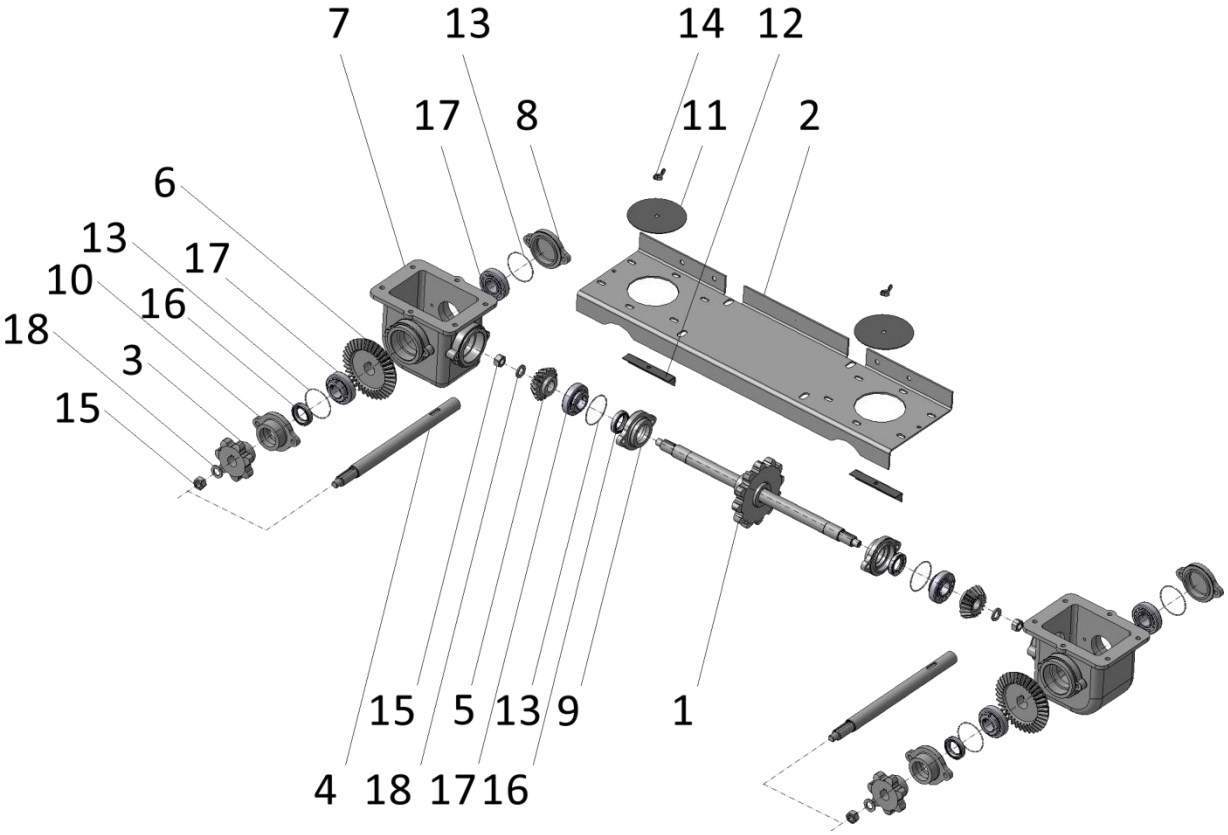

Рис. 6 - Блок редукторов 100-03,00

Таблица 6

Номер позиции	Обозначение	Наименование	Количество на одну сборочную единицу	Примечание
БЛОК РЕДУКТОРОВ 100-03,00 (Рис. 6)				
1	100-03,01,00	вал-Звездочка А-100р	1	
2	100-03,11	плита	1	
3	100-03,12	звездочка	2	
4	100-03,14	вал	2	
5	100-03,21	шестерня коническая	2	
6	100-03,21-01	шестерня коническая	2	
7	100-03,22	корпус редуктора	2	
8	100-03,23	крышка	2	
9	100-03,23-01	крышка	2	
10	100-03,23-02	крышка	2	
11	100-03,24	крышка	2	
12	100-03,25	перемычка	2	
13	100-03,26	кольцо	6	
14		гайка М8-5Н6Н ГОСТ 3032-76	2	
15		гайка М16-6Н ГОСТ 5915-70	4	
16		манжета 1.1-30 х52-1 ГОСТ 8752-79	4	
17		подшипник 11206 ГОСТ 28428-	6	

		90		
18		шайба С.16.37 ГОСТ 11371-78	4	

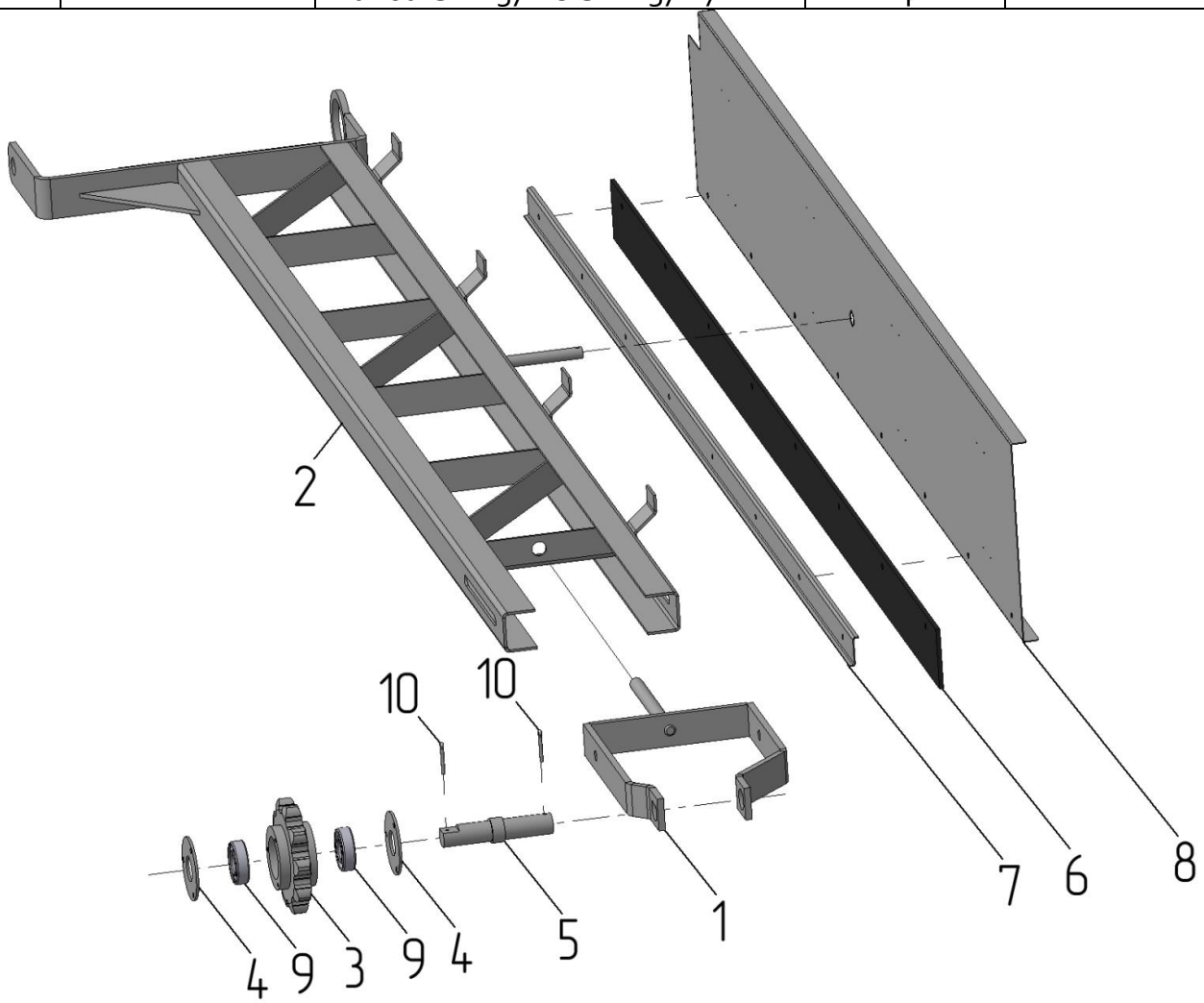

Рис. 9 - Питатель правый 100-04,00

Таблица 9

Номер позиции	Обозначение	Наименование	Количество на одну сборочную единицу	Примечание
ПИТАТЕЛЬ ПРАВЫЙ 100-04,00 (Рис. 9)				
1	100-04,01,01,02,00	Вилка	1	
2	100-04,01,02,00	Рама	1	
3	100-04,01,01,01,11	Звездочка	1	
4	100-04,01,01,01,12	Крышка	2	
5	100-04,01,01,01,13	Ось	1	
6	100-04,12	Лента	1	
7	100-04,13	Накладка	1	
8	100	Швеллер	1	
9		Подшипник 60205 ГОСТ 7242-81	2	

10		Шплинт 4х28.4 ГОСТ 397-79	2	

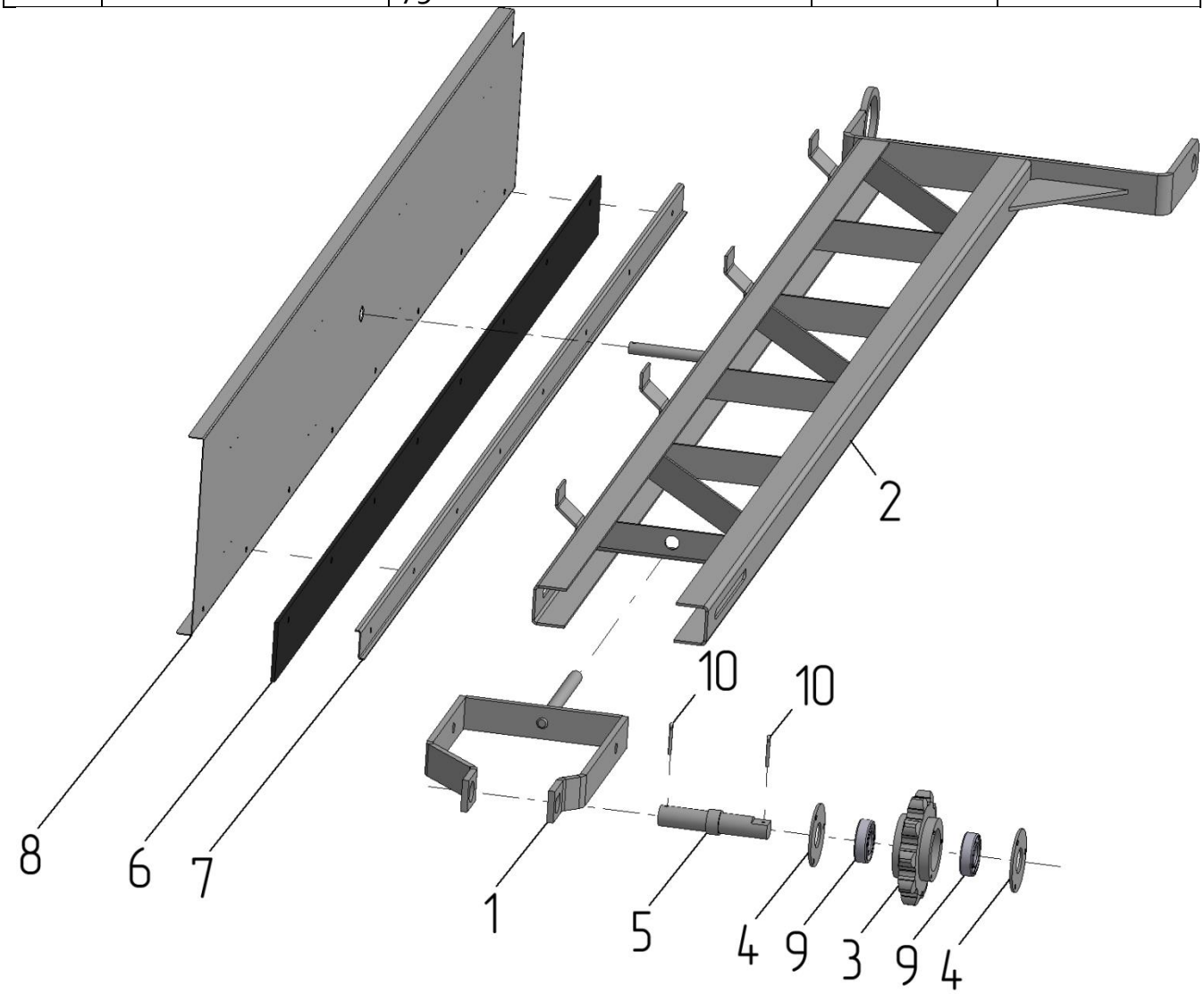

Рис. 10 - Питатель левый 100-05,00

Таблица 10

Номер позиции	Обозначение	Наименование	Количество на одну сборочную единицу	Примечание
ПИТАТЕЛЬ ЛЕВЫЙ 100-05,00 (Рис. 10)				
1	100-04,01,01,02,00	Вилка	1	
2	100-04,01,02,00	Рама	1	
3	100-04,01,01,01,11	Звездочка	1	
4	100-04,01,01,01,12	Крышка	2	
5	100-04,01,01,01,13	Ось	1	

6	100-04,12	Лента	1	
7	100-04,13	Накладка	1	
8	100	Швеллер	1	
9		Подшипник 60205 ГОСТ 7242-81	2	
10		Шплинт 4х28.4 ГОСТ 397-79	2	

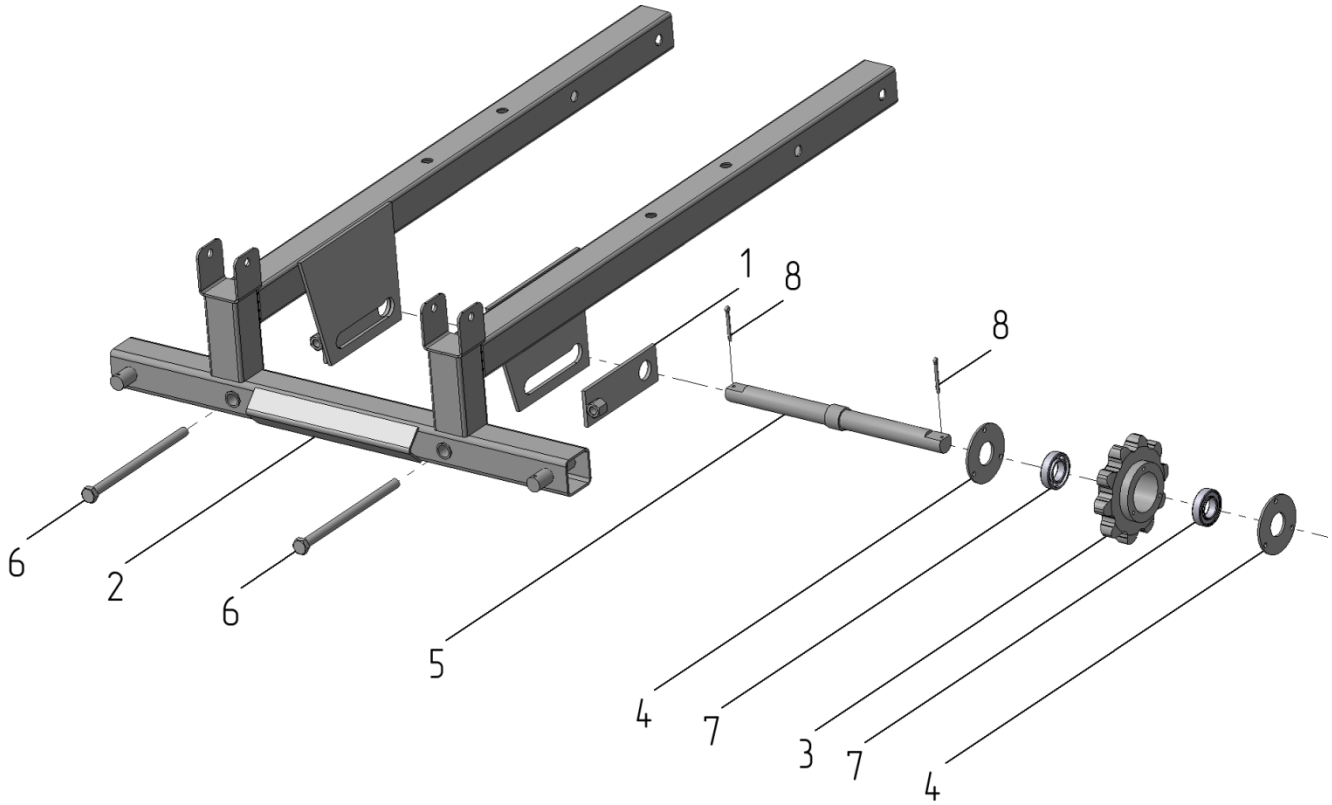

Рис. 11 – Рама передняя 100-06,00

Таблица 11

Номер позиции	Обозначение	Наименование	Количество на одну сборочную единицу	Примечание
РАМА ПЕРЕДНЯЯ 100-06,00 (Рис. 11)				
1	100-06,01,00	Пластина-натяжитель	2	
2	100-06,02,00	Рама передняя сварная	1	
3	100-04,01,01,01,11	Звездочка	1	
4	100-04,01,01,01,12	Крышка	2	
5	100-06,11	Ось	1	
6		Болт М12-6g х200 ГОСТ 7798-70	2	
7		Подшипник 60105 ГОСТ 7242-81	2	

8		Шплинт 4х36.4 ГОСТ 397-79	2	

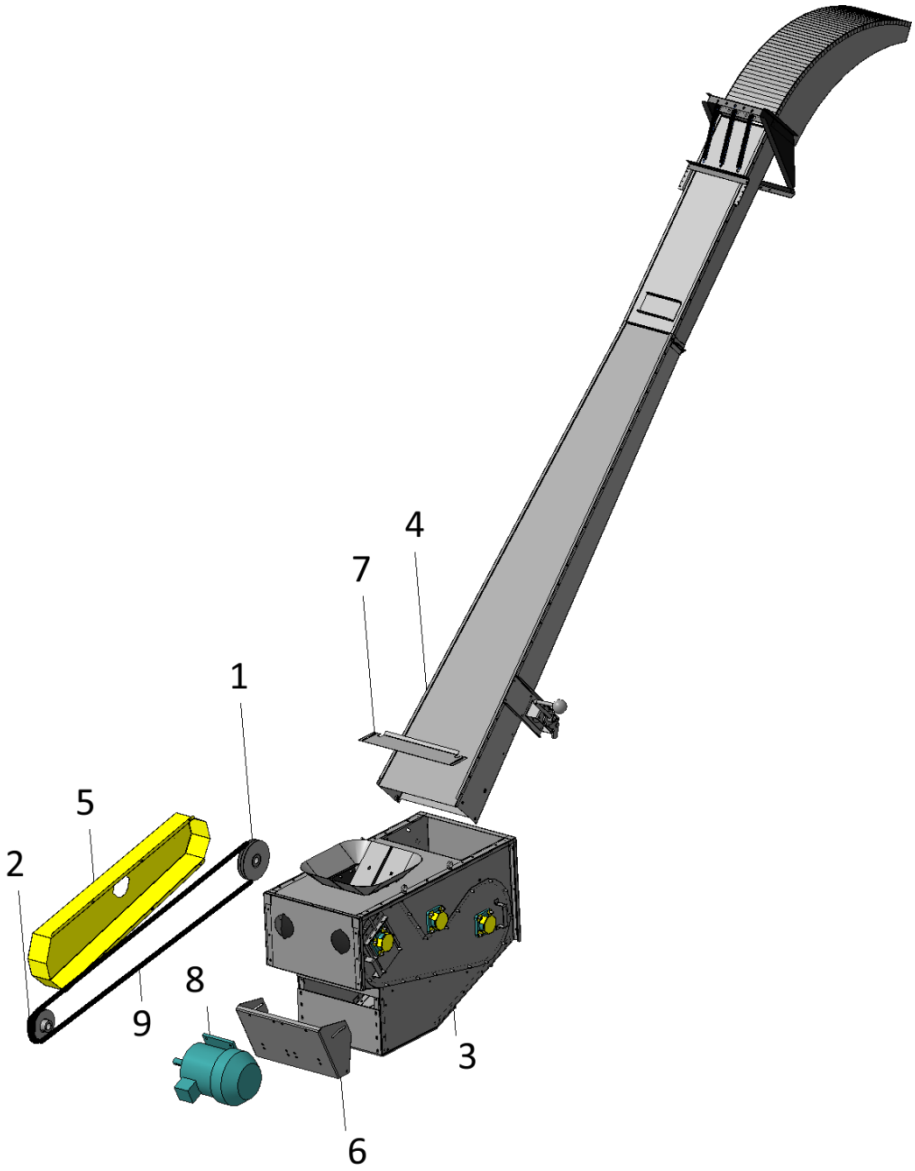

Рис. 12 - Триммер поворотный 100-07,00

Таблица 12

омер позиции	Обозначение	Наименование	Количество на одну сборочную единицу	Примечание
ТРИММЕР ПОВОРОТНЫЙ 100-07,00 (Рис. 12)				
1	100-07,01,00	Шкив	1	
2	100-07,02,00	Шкив	1	
3	100-07,03,00	Триммер	1	
4	100-07,04,00	Лоток выгрузной	1	
5	100-07,11	Кожух	1	
6	100-07,12	Рычаг	1	
7	100-07,13-02	Накладка-02	1	
8		Электродвигатель АИР112М4	1	
9		Ремень клиновой	1	

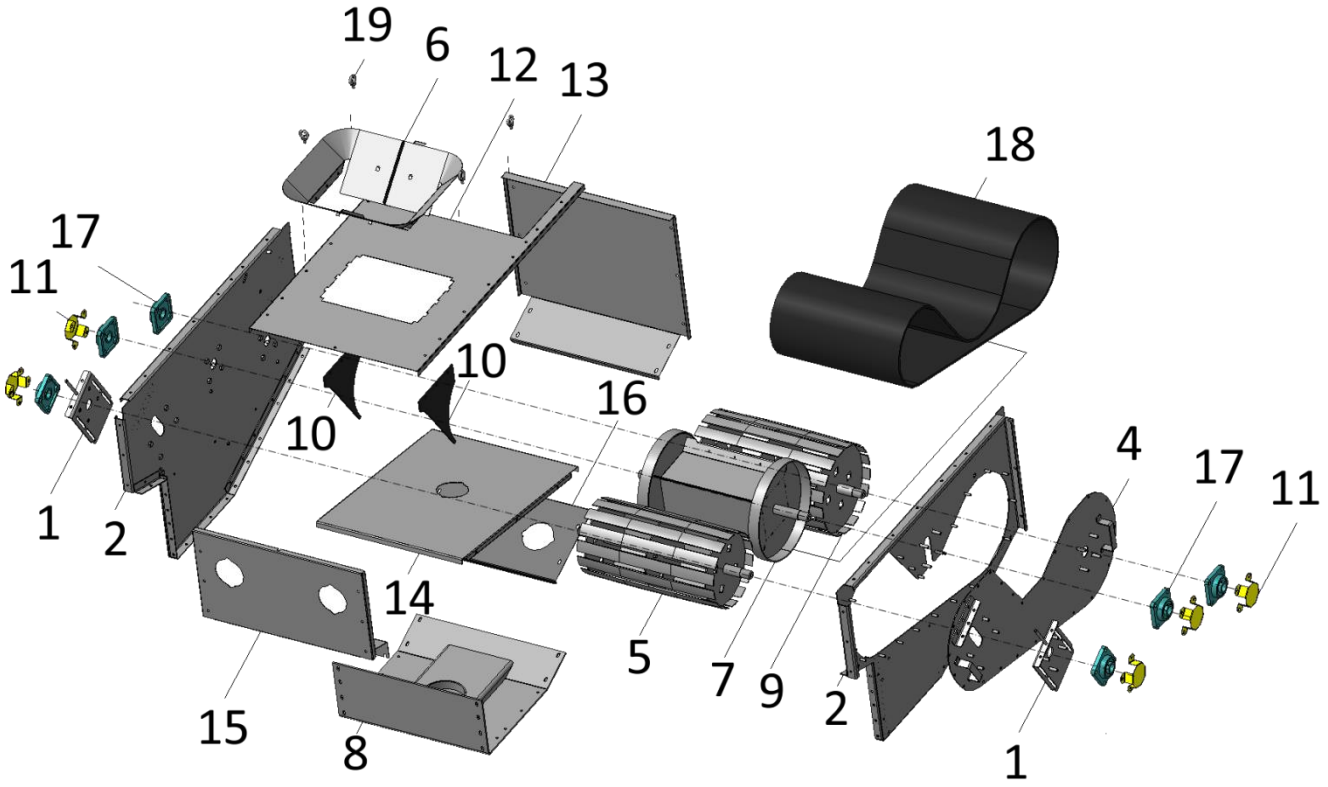

Рис. 13 - Триммер 100-07,03,00

Таблица 13

Номер позиции	Обозначение	Наименование	Количество на одну сборочную единицу	Примечание
ТРИММЕР 100-07,03,00 (Рис. 13)				
1	100-07,03,03,00	натяжитель	2	
2	100-07,03,07,00	боковина-01	1	
3	100-07,03,08,00	боковина-02	1	
4	100-07,03,09,00	накладка	1	
5	100-07,03,02,00	ролик	1	
6	100-07,03,04,00	воронка	1	
7	100-07,03,05,00	катушка	1	
8	100-07,03,06,00	основание	1	
9	100-07,03,01,00	барабан	1	
10	100-07,03,11	отражатель	2	
11	100-07,03,12	кожух	5	
12	100-07,03,16	крыша-триммер	1	
13	100-07,03,17	стенка передняя	1	
14	100-07,03,18	полка	1	
15	100-07,03,19	стенка задняя	1	
16	100-07,03,21	крышка	1	
17		подшипник UCF206C	6	
18		лента транспортерная 400*4*2560	1	
19		рым-болт М8 ГОСТ 4751-73	4	

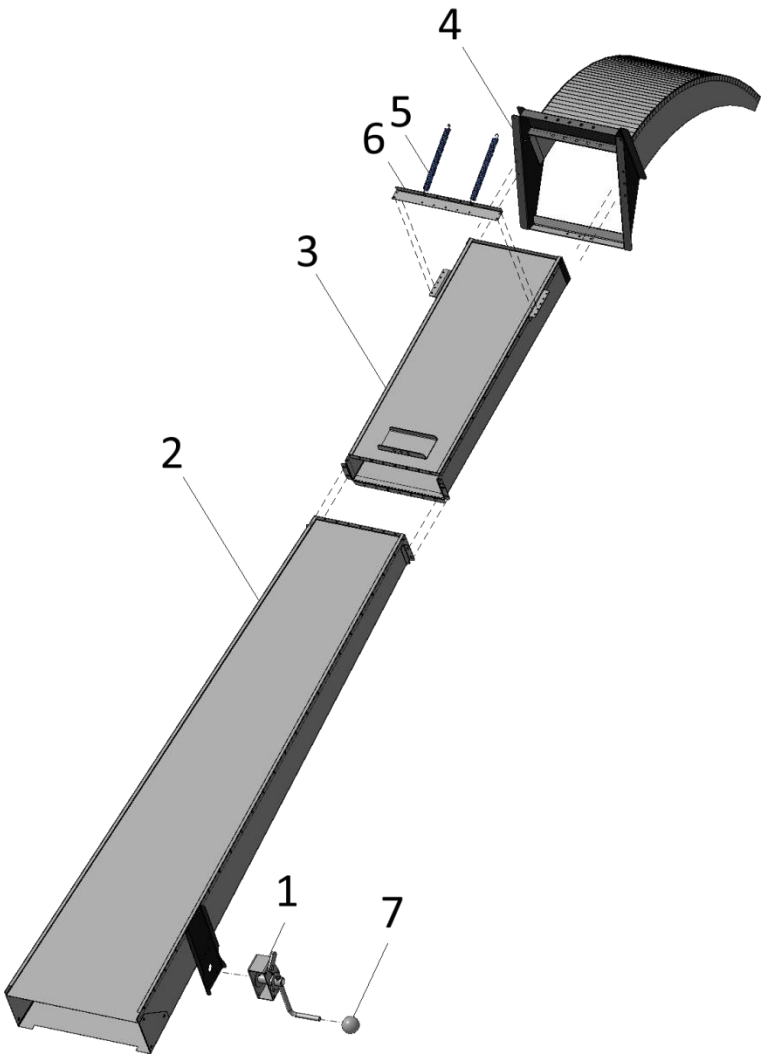

Рис. 14 - Лоток выгрузной 100-07,04,00

Таблица 14

Номер позиции	Обозначение	Наименование	Количество на одну сборочную единицу	Примечание
ЛОТОК ВЫГРУЗНОЙ 100-07,04,00 (Рис. 14)				
1	100-09,00	Лебедка	1	
2	100-07,04,01,00	Лоток	1	
3	100-07,04,02,00	Лоток	1	
4	100-07,04,03,00	Отражатель	1	
5	100-07,04,11	Пружина	2	
6	100-07,04,12	Перемычка	1	
7		Шарик	1	

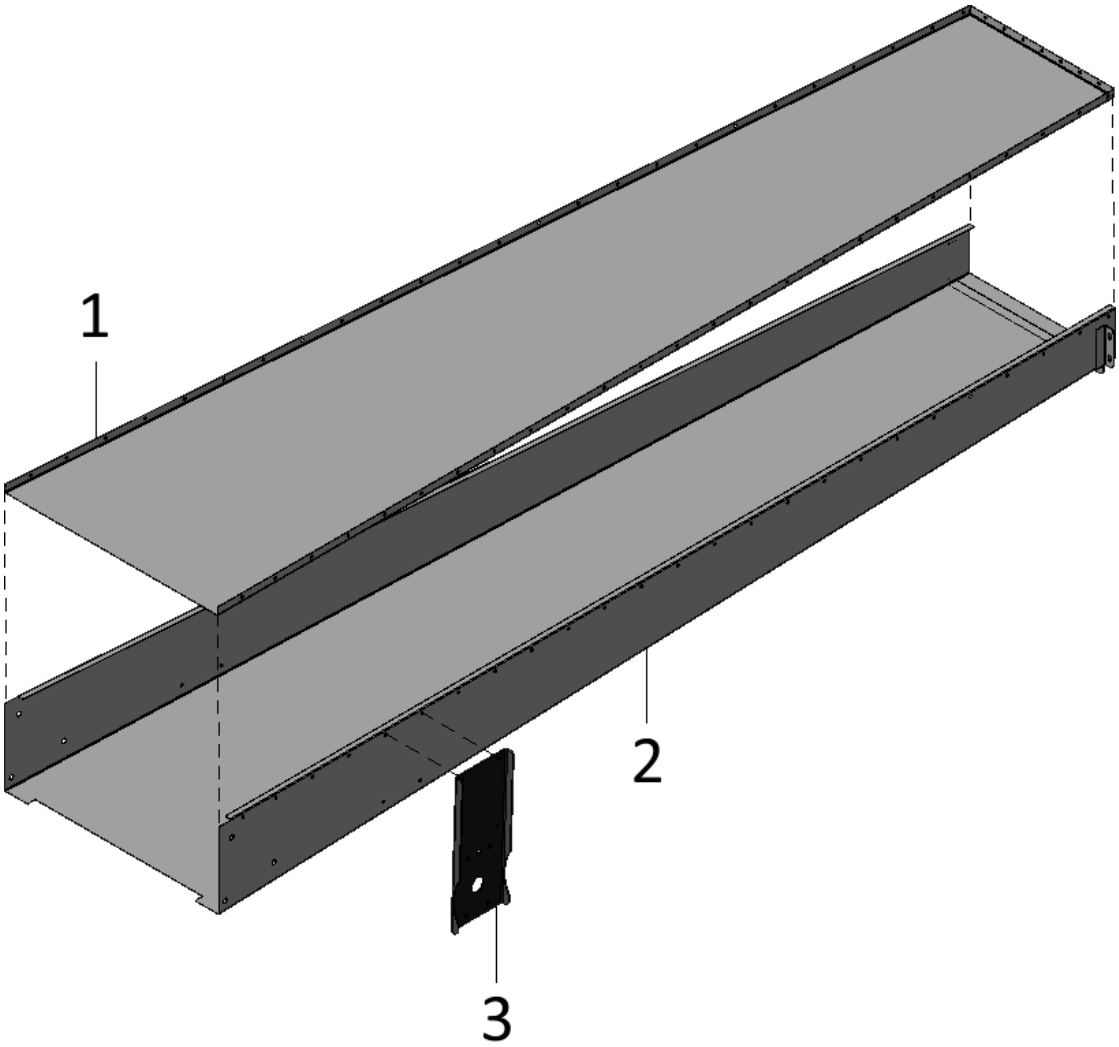

Рис. 15 - Лоток 100-07,04,01

Таблица 15

Номер позиции	Обозначение	Наименование	Количество на одну сборочную единицу	Примечание
ЛОТОК 100-07,04,01 и ЛОТОК 100-07,04,02 (Рис. 15)				
1	200–07,04,01,11	лоток	1	
2	100–07,04,01,12	дно	1	
3	100–07,04,01,13	кронштейн	1	

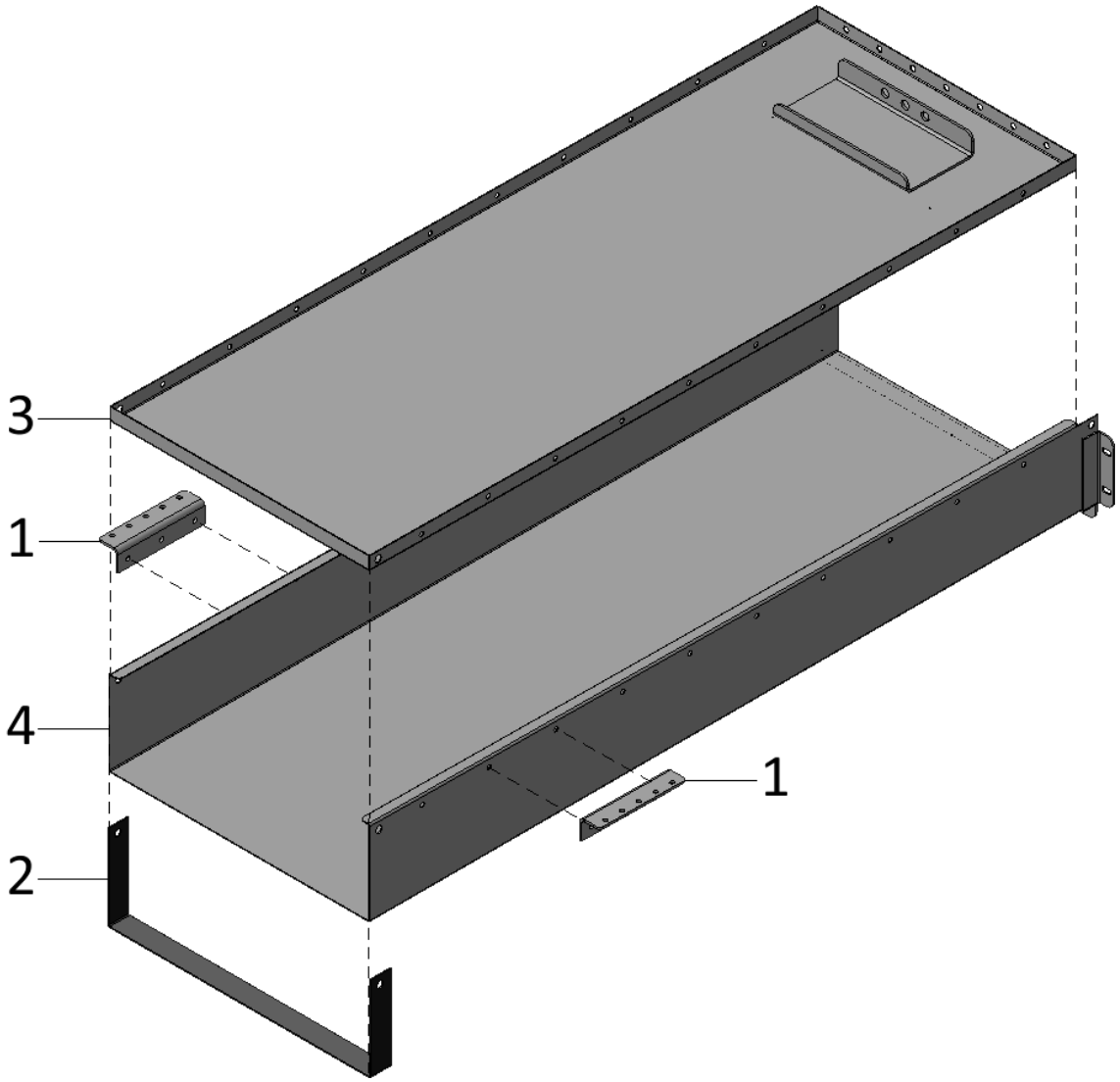

Рис. 16 - Лоток 100-07,04,02

Таблица 16

Номер позиции	Обозначение	Наименование	Количество на одну сборочную единицу	Примечание
ЛОТОК 100-07,04,01 и ЛОТОК 100-07,04,02 (Рис. 16)				
1	100-07,04,02,15	уголок	2	
2	100-07,04,02,19	хомут	1	
3	100-07,04,02,11	лоток	1	
4	100-07,04,02,12	дно	1	

Created by free version of DocuFreezer